148.00 mm

210.00 mm

ZOLO™

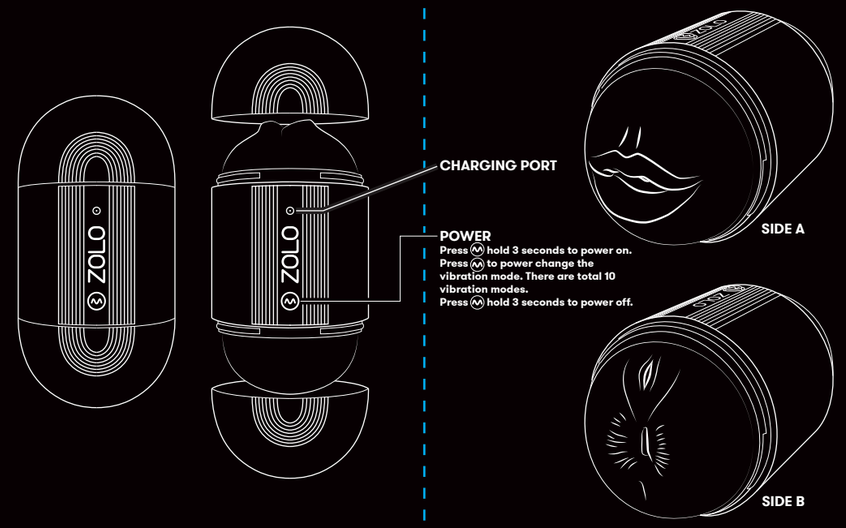

CHARGE BEFORE USE

1 **EN** **Insert USB cable into the charge port. Connect the USB cable to the computer, AC adaptor (not included) or other power source. When charging, the indicator light will flash, when fully charged, the indicator light will become solid. Product takes 2 hours to fully charge.**

FR Insérez le câble USB dans le port de charge. Connectez le câble USB à l'ordinateur, à l'adaptateur secteur (non inclus) ou à une autre source d'alimentation. Le voyant lumineux clignote pendant la charge et lorsqu'il est complètement chargé, il devient fixe. Le produit a besoin de 2 heures pour se charger complètement.

DE Stecken Sie das USB-Kabel in den Ladeanschluss. Schließen Sie das USB-Kabel an den Computer, einen Netzadapter (nicht im Lieferumfang enthalten) oder eine andere Stromquelle an. Während des Ladevorgangs blinkt die Kontrollleuchte – wenn es vollständig geladen ist, leuchtet die Kontrollleuchte dauerhaft. Das Produkt benötigt 2 Stunden zum vollständigen Aufladen.

ES Inserte el cable USB en el puerto de carga. Conecte el cable USB al ordenador, al adaptador de CA (no incluido) o a otra fuente de alimentación. Durante la carga, el indicador luminoso parpadeará; cuando esté completamente cargado, el indicador luminoso quedará estático. El producto tarda 2 horas en cargarse completamente.

2 **EN** **Clean your Zolo before and after use. Wipe the main body clean with warm water and soap, or with a water-based toy cleaner. Wipe dry with a soft towel.**

FR Nettoyez votre Zolo avant et après utilisation. Nettoyez le corps principal à l'eau chaude et au savon, ou avec un nettoyant pour jouets à base d'eau. Essuyez-le avec une serviette douce.

DE Reinigen Sie Ihre Zolo vor und nach dem Gebrauch. Wischen Sie das Produkt mit warmem Wasser und Seife oder mit einem Spielzeugreiniger auf Wasserbasis ab. Trocken Sie es mit einem weichen Handtuch.

ES Limpie su Zolo antes y después de usarlo. Limpie el cuerpo principal con agua tibia y jabón, o con un limpiador de juguetes a base de agua. Séquelo con una toalla suave.

3 **EN** **Recommended to lube yourself with water based personal lubricant before use for a more pleasurable experience.**

FR Il est recommandé de vous lubrifier avec un lubrifiant personnel à base d'eau avant usage pour bénéficier d'une expérience plus plaisante.

DE Es wird empfohlen, vor dem Gebrauch ein Gleitmittel auf Wasserbasis zu verwenden, um eine angenehme Erfahrung zu erzielen.

ES Es recomendado lubricarse con un lubricante personal antes de uso para una experiencia más placentera.

www.zolocup.com

ON/OFF

4 **EN** **Press & hold ⓜ for 3 seconds to power ON in standby mode. Press ⓜ again to start the vibration mode.**

FR Appuyez et maintenez enfoncé ⓜ Pendant 3 secondes pour mettre l'appareil sous tension en mode veille. Appuyez à nouveau sur ⓜ Pour lancer le mode vibration.

DE Drücken & halten Sie ⓜ für 3 Sekunden, um das Gerät im Standby-Modus einzuschalten. Drücken Sie ⓜ erneut, um den Vibrationsmodus zu starten.

ES Pulse y mantenga ⓜ Durante 3 segundos para encender en modo de espera. Pulse de nuevo ⓜ Para iniciar el modo vibratorio.

5 **EN** **Once on, you can press the ⓜ to change the vibration mode, in total 10 vibration modes.**

FR Une fois activé, vous pouvez appuyer sur ⓜ Pour changer de mode vibratoire, il y a au total 10 modes de vibration.

DE Einmal eingeschaltet, können Sie mit der Taste ⓜ den Vibrationsmodus ändern, es gibt insgesamt 10 Vibrationsmodi.

ES Una vez activado, usted puede pulsar el ⓜ Para cambiar de modo de vibración, hay 10 modos vibratorios.

6 **EN** **Press and hold the ⓜ for 3 seconds to power OFF.**

FR Appuyez et maintenez enfoncé ⓜ Pendant 3 secondes pour éteindre l'appareil.

DE Halten Sie ⓜ für 3 Sekunden gedrückt zum Ausschalten.

ES Pulse y mantenga ⓜ Durante 3 segundos para encender en modo de espera.

TRAVEL LOCK

6 **EN** The travel lock function prevents the **PLEASURE PILL** to power on by accident. Press and hold the ⓜ for 5 seconds, until the light flashes twice. Repeat this step to deactivate the travel lock function, the light flashes three times.

FR La fonction de verrouillage empêche le Pleasure Pill de se mettre en marche par accident. Appuyez sur la touche ⓜ pendant 5 secondes, jusqu'à ce que le voyant clignote deux fois. Répétez cette étape pour désactiver la fonction de verrouillage, le voyant clignote trois fois.

DE Die Sperrfunktion verhindert, dass die Pleasure Pill unterwegs versehentlich eingeschaltet wird. Halten Sie die Taste ⓜ für 5 Sekunden gedrückt, bis die Leuchte zweimal blinkt. Wiederholen Sie diesen Schritt, um die Sperrfunktion zu deaktivieren – die Leuchte blinkt dann dreimal.

ES La función de bloqueo de viaje evita que la Pleasure Pill se encienda por accidente. Mantenga pulsado ⓜ durante 5 segundos, hasta que la luz parpadee dos veces. Repita este paso para desactivar la función de bloqueo de viaje, la luz parpadeará tres veces.

HOW TO CLEAN

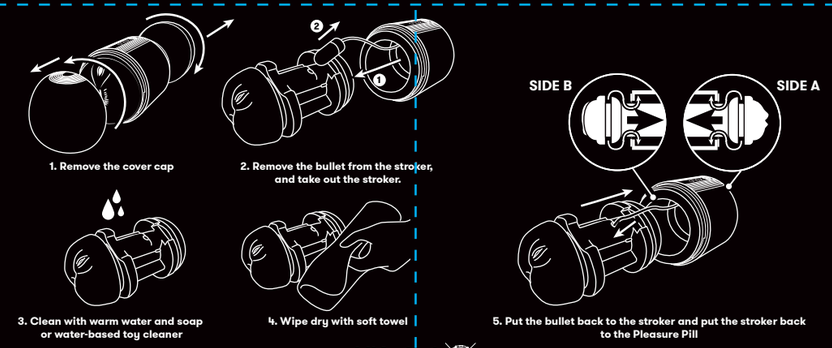

1. Remove the cover cap
2. Remove the bullet from the stroker, and take out the stroker.
3. Clean with warm water and soap or water-based toy cleaner
4. Wipe dry with soft towel
5. Put the bullet back to the stroker and put the stroker back to the Pleasure Pill

Warning:

This item is sold as an adult novelty only. Item does not contain phthalates and it is recommended to use water-based lubricants. Should any irritation or discomfort occur, stop using this item immediately. The usage of this product is in no way a means to warrant any medical claims.

Avertissement:

Cet article est uniquement vendu en tant que fantaisie pour adultes. Cet article ne contient pas de phtalate et il est recommandé de l'utiliser avec un lubrifiant à base d'eau. Si vous ressentez la moindre gêne ou irritation, cessez d'utiliser cet article immédiatement. L'usage de ce produit n'est en aucune façon un moyen de réclamer une indemnité médicale.

Warnung:

Dieses Gerät wird ausschließlich als Scherzartikel für Erwachsene verkauft. Das Gerät enthält keine Phthalate. Desweiteren wird empfohlen wasserbasierten Lubrikant zu verwenden. Sollten während der Anwendung Irritationen oder Unwohlsein auftreten, beenden Sie die Anwendung sofort. Es werden keine medizinischen Behauptungen oder Gewährleistungen auf Basis der Nutzung dieses Produkts garantiert.

Advertencia:

Este artículo es solamente vendido como novedad para adultos. Este artículo no contiene ftalatos y recomendado usarlo con un lubricante a base de agua. Si siente molestia o irritación, deje de usar este artículo de inmediato. El uso de este producto no es de ninguna manera un medio para justificar una reclamación medica.

www.zolocup.com